Maßblatt für Sicherheitsgitter *SECURIX*® 2000 (Angaben in mm)

Gitter der Größe 1, **70 cm breit** (z.B. Bestell-Nr. 302065S)

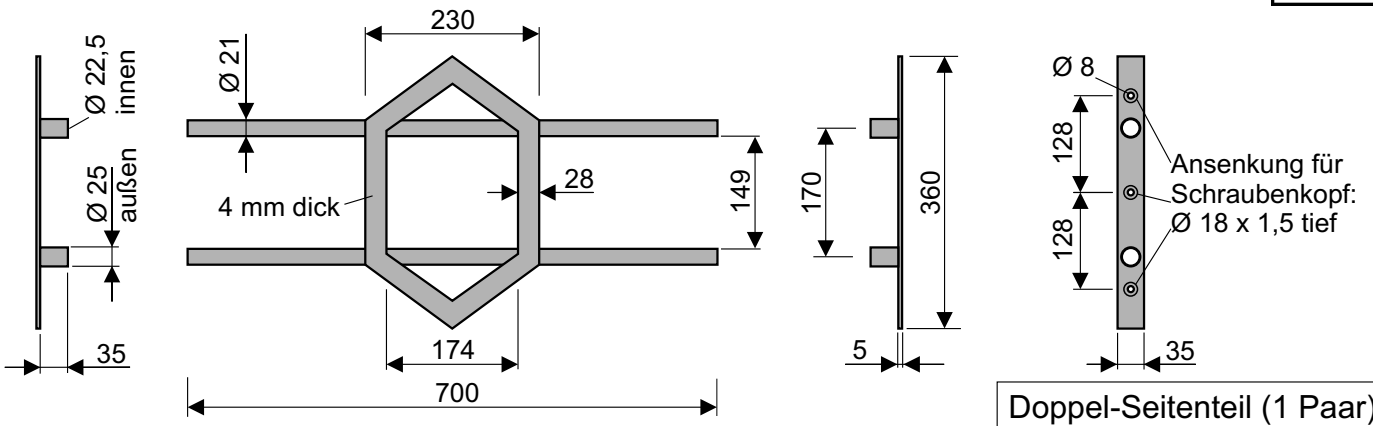

Doppel-Seitenteil (1 Paar) auch separat lieferbar, z.B. Bestell-Nr. 304105/2/W)

Gitter der Größe 2, **110 cm breit** (z.B. Bestell-Nr. 302105W)

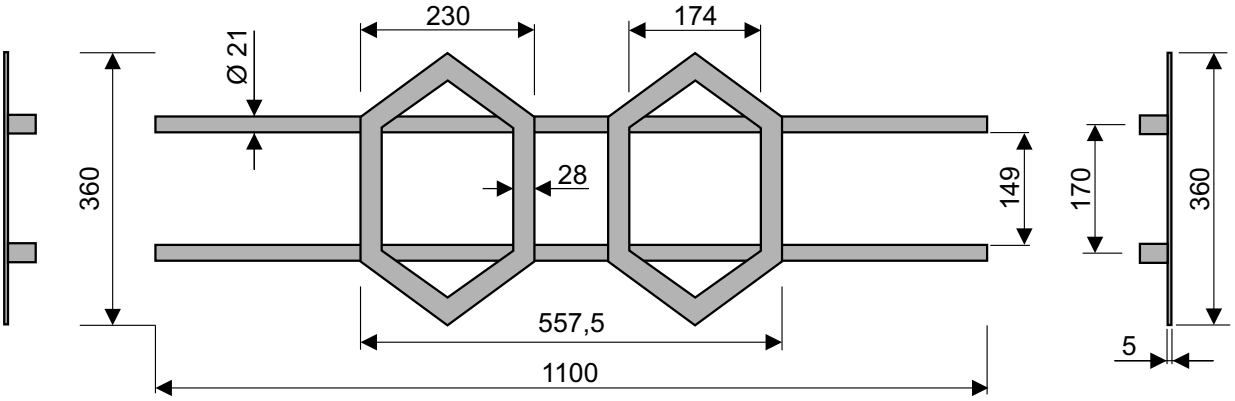

Maßblatt für Sicherheitsgitter *SECURIX*® Universal (Angaben in mm)

Gitter der Größe 2, **110 cm breit** (z.B. Bestell-Nr. 304105W)
* Gesamthöhe, wenn die 3 Einfachseitenteile - unmittelbar aneinander gereiht werden.

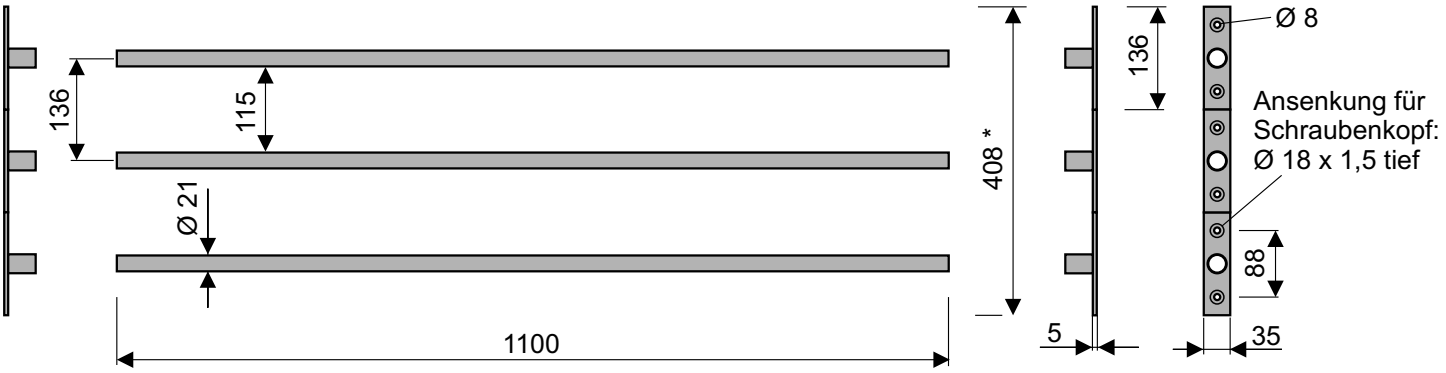

Einzelstreben, **110 und 150 cm lang** (z.B. Bestell-Nr. 304105/1/F bzw. 304150/1/F) sowie Einfach-Seitenteile (1 Paar), z.B. Bestell-Nr. 304105/3/W

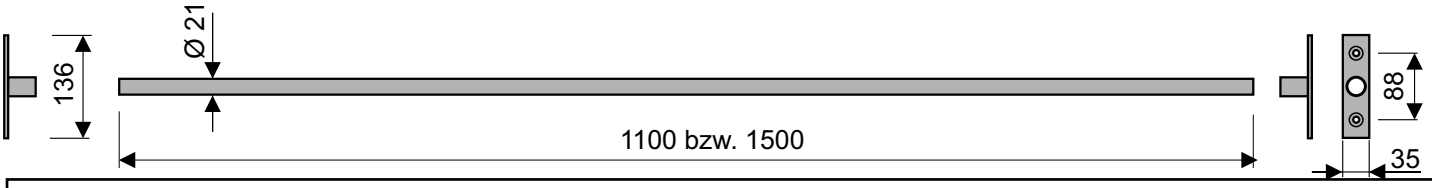

Komfortabel und Sicher Betting und Buss Gbr Krommerter Weg 54 46414 Rhede Tel. 02872 / 7604
Fax.: 02872 / 1291 Internet: www.komfortabel-und-sicher.de Mail.: info@komfortabel-und-sicher.de